Electrolux PROFESSIONAL

Modulare Großküchengeräteserie 900XP 400mm Elektro-Bratplatte mit glatt gebürsteter hartverchromter Stahloberfläche, horizontal,Halbmodul, Thermostatregelung, Schaber inkludiert

Technisches Datenblatt
ARTIKEL #
MODELL #

NAME #

SIS #

AIA #



391357 (E9IINDAOMCA)	Elektro-Bratplatte mit glatt gebürsteter hartverchromter Stahloberfläche, horizontal, Halbmodul, Thermostatregelung,
391398 (E9IINIAOMCA)	Halbmodul Elektro-Bratplatte mit glatt gebürsteter hartverchromter Stahloberfläche, horizontal, 230V, Thermostatregelung, Schaber inkludiert

Kurzbeschreibung

Artikel Nr.

Glatte horizontale Bratfläche hartverchromt gebürstet. Zur Montage auf Kühlunterbauten, Brückenbauweise und Wandmontage. Temperaturbereich bis 280°C. Fettschublade unter der Bratoberfläche entfernbar. Korpus und Oberfläche aus Edelstahl mit Scotch birte finish. Hochstabile Oberplatte 2 mm Edelstahl. Rechtwinkelige Seitenwände für Flächenbündige Montage. Schaber und Spritzschutzblech inkludiert.

Genehmigung:

Hauptmerkmale

- Gerät zur Montage auf offene Unterbauten, Brückenkonsolen oder bodenfreie Systeme.
- Große Abflussöffnung in der Platte zum Fettablauf in 1 l Auffangbehälter unter der Grillfläche.
- Incoloy Heizelemente unter der Bratfläche.
- Sicherheitsthermostat und thermostatische Regelung.
- Dreiseitiger, hoher Edelstahl-Spritzschutz, leicht abnehmbar zum Reinigen in einer Geschirrspülmaschine.
- Das besondere Design der Regelschalter schützt vor Wassereindringen.
- Schutzart IPX5
- Temperaturbereich von 120° bis 280°C.
- Die grob gebürstete Chromoberfläche ist sehr kratzfest und erleichtert die Reinigung am Ende des Tages.
- Abstreifer für glatte Platte serienmäßig enthalten.
- Geeignet für die Installation auf der Arbeitsplatte.

Konstruktion

- Das Gerät ist 930 mm tief als Arbeitsflächenvergrößerung.
- Außenverkleidung aus Edelstahl mit Scotch Brite Schliff.
- 2 mm dicke Deckplatte aus Edelstahl.
- Gerät mit rechtwinkligen Seitenkanten für bündige Verbindung der Gerät nebeneinander ohne Ritzen und Schmutzecken.
- Kochfläche 15 mm starkes gebürstetes Chrom für optimale Grillergebnisse und einfache Handhabung.
- Nutzfläche glatt.

Serienmäßiges Zubehör

• 1 St. Schaber für Glatte Bratplatten	PNC 164255
• 1 St. Stopfen für Grillplatte ohne Neigung Platte	PNC 206296

Optionales Zubehör

• Schaber für Glatte Bratplatten	PNC 164255 ❑
• Verbindungs-/Dichtungsmittel	PNC 206086 ❑
• Träger für Brückeninstallation, 800 mm	PNC 206137 ❑
• Träger für Brückeninstallation, 1000 mm	PNC 206138 ❑
• Träger für Brückeninstallation, 1200 mm	PNC 206139 ❑
• Träger für Brückeninstallation, 1400 mm	PNC 206140 ❑
• Träger für Brückeninstallation, 1600 mm	PNC 206141 ❑
• Reinigungsablauf für Grillplatten, Halbmodul	PNC 206153 ❑
• Träger für Brückeninstallation, 400 mm	PNC 206154 ❑
• Stopfen für Grillplatte ohne Neigung Platte	PNC 206296 ❑
• RÜCKS. HANDLAUF 800 MM - MARINE	PNC 206308 ❑

• RÜCKS. HANDLAUF 1200 MM - MARINE	PNC 206309	❑
• Fettauffangbehälter für Grillplatten	PNC 206346	❑
• Netzgitter für Abzugskanal, 400 mm (700XP/900)	PNC 206400	❑
• - NOT TRANSLATED -	PNC 206455	❑
• Seitlicher Handlauf, rechts und links	PNC 216044	❑
• Front-Handlauf, 400 mm	PNC 216046	❑
• Front-Handlauf, 600 mm	PNC 216047	❑
• Front-Handlauf, 1200 mm	PNC 216049	❑
• Front-Handlauf, 1600 mm	PNC 216050	❑
• Breiter Handlauf, Portionierbord, 400 mm	PNC 216185	❑
• Breiter Handlauf, Portionierbord, 800 mm	PNC 216186	❑
• 2 Seitenblenden für Tischgeräte	PNC 216278	❑

Das Unternehmen behält sich das Recht auf Änderungen der Spezifikation vor.

Electrolux PROFESSIONAL

Modulare Großküchengeräteserie
900XP 400mm Elektro-Bratplatte mit glatt gebürsteter hartverchromter Stahloberfläche, horizontal, Halbmodul, Thermostatregelung, Schaber inkludiert

Front

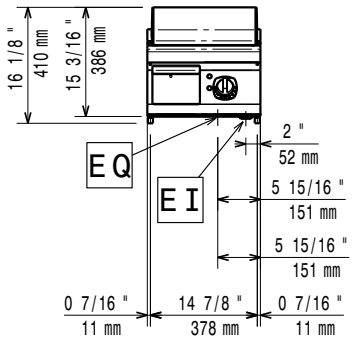

Seite

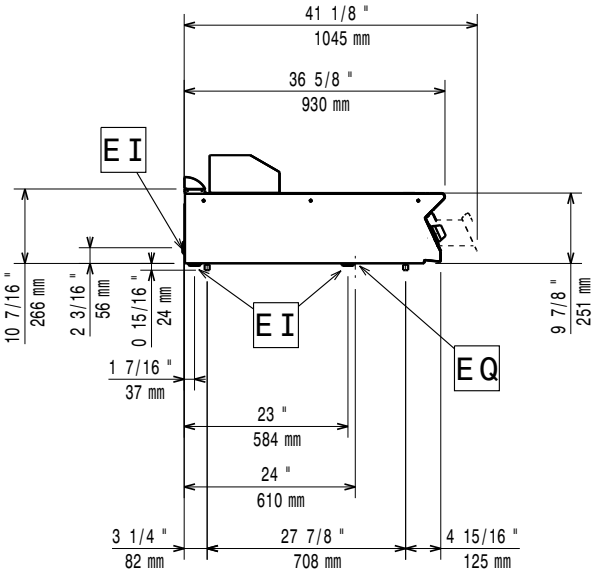

EI = Elektroanschluss
EQ = Equipotentialschraube

oben

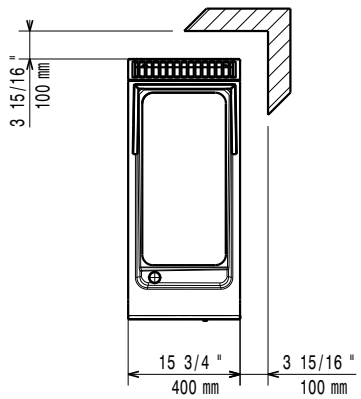

Elektrisch

Netzspannung:	
391357 (E9IINDAOMCA)	380-400 V/3 ph/50-60 Hz
391398 (E9IINIAOMCA)	230 V/3 ph/50/60 Hz
Vorbereitet für:	
Gesamt-Watt	7.5 kW

Schlüsselinformation

Betriebstemperatur MIN.:	120 °C
Betriebstemperatur MAX.:	280 °C
Außenabmessungen, Länge:	400 mm
Außenabmessungen, Tiefe:	930 mm
Außenabmessungen, Höhe:	250 mm
Nettogewicht:	55 kg
Versandgewicht:	
391357 (E9IINDAOMCA)	56 kg
391398 (E9IINIAOMCA)	65 kg
Versandhöhe:	540 mm
Versandlänge:	460 mm
Versandtiefe:	1020 mm
Versandvolumen:	0.25 m³
Garflächenlänge:	307 mm
Garflächentiefe:	624 mm

If appliance is set up or next to or against temperature sensitive furniture or similar, a safety gap of approximately 150 mm should be maintained or some form of heat insulation fitted.

Das Unternehmen behält sich das Recht auf Änderungen der Spezifikation vor.

2026.11.20